di volio

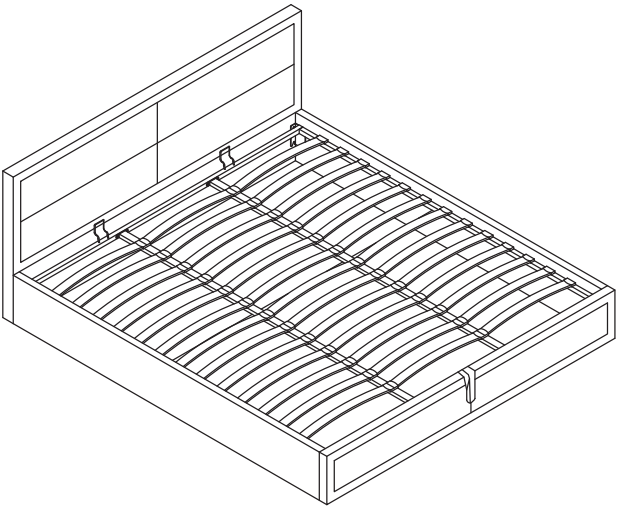

Upholstered storage bed

MARCO

DV-H204STB-180

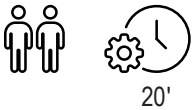

CZ Čalouněná postel s úložným prostorem

DE Polsterbett mit Stauraum

EN Upholstered storage bed

FR Lit rembourré avec rangement

PL Łóżko tapicerowane z pojemnikiem

SK Čalúnená posteľ s úložným priestorom

UA M'яке ліжко з оббивкою та місцем для зберігання

Scan me
www.di-volio.com

CZ NÁVOD K POUŽITÍ 1

DE BEDIENUNGSANLEITUNG 3

EN INSTRUCTION 5

FR INSTRUCTIONS D'UTILISATION 7

PL INSTRUKCJA OBSŁUGI 9

SK NÁVOD NA POUŽITIE 11

UA ІНСТРУКЦІЯ З ЕКСПЛУАТАЦІЇ 13

MONTÁŽ / MONTAGE / ASSEMBLY / INSTALLATION / MONTAŻ / MONTÁŽ / УСТАНОВКА 15

CZ Doporučení a informace o produktu

PŘED POUŽITÍM PRODUKTU SI PROSÍM POZORNĚ PŘEČTĚTE VŠECHNY POKYNY. USCHOVEJTE TYTO POKYNY PRO BUDOUCNOST.

Obecné bezpečnostní pokyny

1. Montáž a kontrola dílů: Bezpečné používání postele je možné pouze po její správné montáži podle návodu. Montáž by měly provádět dvě dospělé osoby za použití vhodného nářadí. Před montáží zkontrolujte úplnost a stav všech dílů. V případě chybějících, poškozených nebo nesprávných dílů montáž nezahajujte a kontaktujte prodejce nebo servis.
2. Maximální zatížení a používání v souladu s určením: Nepřekračujte maximální zatížení postele uvedené v návodu. Postel je určena výhradně k odpočinku a spánku v domácích podmínkách. Nepoužívejte ji jako žebřík, plošinu, místo ke skákání, cvičení ani jiným způsobem, který není v souladu s jejím určením.
3. Poškození a úpravy: Postel nepoužívejte v případě prasklin, uvolnění dílů, poškození zvedacího mechanismu, lamel, rámu nebo upevňovacích prvků. Konstrukci nesmíte sami upravovat, demontovat výztužné prvky ani používat jiné díly než ty, které byly dodány nebo doporučeny výrobcem.
4. Umístění a přenášení: Postel umístěte na stabilní a rovný povrch. Před montáží doporučujeme chránit podlahu, např. ochrannou podložkou, aby nedošlo k poškrábání, znečištění nebo jinému mechanickému poškození. Přenášení by měly provádět dvě dospělé osoby, které uchopí stabilní konstrukční prvky. Postel neposouvejte tažením za čelo, boky, lamely nebo čalouněné části.
5. Podmínky používání: Výrobek je určen výhradně pro vnitřní použití v suchých a větraných prostorách. Nevystavujte jej vlhkosti, přímému slunečnímu záření, extrémním teplotám ani jej neumisťujte ke vlhké stěně.
6. Technické kontroly: Pravidelně dotahujte šrouby a kontrolujte stabilitu postele, stav konstrukčních prvků, ochranného materiálu, suchých zipů a mechanismů. V případě uvolnění, poškození nebo nesprávné funkce přestaňte výrobek používat a kontaktujte servis.

Čalounění a konstrukční prvky

7. Ochrana čalounění: Vyhněte se kontaktu čalounění s ostrými předměty, zipy, klíči, šperky a látkami, které mohou pouštět barvu, např. džínovinou. Výrobek chraňte také před poškozením způsobeným domácími zvířaty.
8. Čištění čalounění: Čalounění pravidelně čistěte vysavačem s měkkým nástavcem nebo měkkým hadříkem. V případě skvrn používejte jemné prostředky určené na čalouněný nábytek, po předchozím vyzkoušení na nenápadném místě. Nepoužívejte bělidla, rozpouštědla, silné čisticí prostředky, abrazivní prostředky ani nadměrné množství vody.
9. Ochrana před teplem, sluncem a znečištěním stěny: Čalouněné části postele by měly být umístěny alespoň 1 metr od radiátorů, krbů a jiných zdrojů tepla. Dlouhodobé působení slunce může způsobit vyblednutí nebo změnu odstínu materiálu. Kontakt čela postele se stěnou může způsobit odření, znečištění nebo zabarvení čalounění i povrchu stěny.
10. Barevné rozdíly a vlastnosti látky: Skutečná barva látky se může lišit od fotografií v závislosti na nastavení obrazovky, osvětlení nebo výrobní šarži. Rozdíly ve struktuře, směru vlasu, lesku nebo odstínu viditelné z různých úhlů dopadu světla jsou přirozenými vlastnostmi materiálu a nepředstavují vadu výrobku.
11. Konstrukční prvky: Některé části postele mohou být vyrobeny z nábytkové desky, dřeva, kovu, plastu nebo jiných materiálů. Tyto části neupravujte, nepřetěžujte, nepolévejte vodou, nevystavujte nárazům ani je nezatěžujte jiným způsobem, než je uvedeno v návodu.

Úložný prostor pod postelí

12. Používání úložného prostoru: Prostor pod postelí je určen výhradně k ukládání lehkých textilií, jako je ložní prádlo, deky nebo polštáře. Neukládejte do něj těžké, ostré, vlhké, znečištěné ani sypké předměty, které by mohly poškodit nebo znečistit ochranný materiál, suché zipy, konstrukci postele nebo mechanismy.
13. Ochranný materiál: Spodní ochranu úložného prostoru tvoří netkaný materiál typu non-woven připevněný k rámu postele pomocí suchých zipů. Tento materiál není pevné ani nepropustné dno, proto na něj nepokládejte těžké předměty ani předměty s ostrými hranami.
14. Zvedací mechanismus a bezpečnost dětí: Při otevírání a zavírání postele dávejte pozor na riziko přiskřípnutí prstů a vyhněte se prudkému spouštění rámu. O zvednutý rám s matrací se neopírejte, nesedejte si na něj ani na něj nevyvíjejte tlak. Děti by neměly postel samostatně otevírat ani vstupovat do prostoru pod matrací. Před zavřením se ujistěte, že prostor pod postelí je volný od dětí, zvířat a překážek.

Matrace a větrání

15. Matrace: Používejte matraci doporučených rozměrů a hmotnosti. Matrace musí být správně umístěna na roštu a nesmí přesahovat určenou plochu. Nesprávně zvolená nebo špatně umístěná matrace může ovlivnit stabilitu, komfort používání a funkci mechanismů.
16. Větrání postele, matrace a úložného prostoru: Zajistěte dostatečnou cirkulaci vzduchu kolem postele, matrace a pod postelí. Prostor pod postelí pravidelně větrejte a neukládejte do něj vlhké věci. Nedostatečné větrání nebo nadměrná vlhkost mohou podporovat vznik plísní, nepříjemných pachů a snížení životnosti výrobku.

Další poznámky

17. Zápach nového výrobku: Po rozbalení může být cítit charakteristický zápach nových materiálů, látek, lepidel nebo obalu. Doporučuje se místnost vyvětrat a ponechat výrobek po určitou dobu před prvním použitím odvětrat.
18. Obal: Po rozbalení odstraňte a zlikvidujte obalové materiály v souladu s místními předpisy. Plastové sáčky a drobné obalové prvky uchovávejte mimo dosah dětí kvůli riziku udušení nebo spolknutí.
19. Informace o záruce: Záruka se vztahuje výhradně na materiálové a výrobní vady vyplývající z příčin existujících ve výrobku. Nevztahuje se na poškození způsobená nesprávnou montáží, nesprávným používáním, přetížením, úpravami, nesprávnou údržbou, působením vlhkosti, tepla nebo slunce, mechanickým poškozením, přirozeným opotřebením, barevnými rozdíly a přirozenými vlastnostmi látky. Podrobné záruční podmínky stanoví obchodní podmínky prodejce.

Záruční podmínky

1. Zákazník má následující možnosti uplatnění reklamace:
   - prostřednictvím kroků na webové stránce: **https://di-volio.com/cz/reklamace/**
   - písemně na adresu:
     Hegen Česko s.r.o.
     Stavbařů 2201/36
     734 01 Karviná-Mizerov
     Česká republika
   - e-mailem: **obchod@di-volio.com**
2. Reklamace včetně odstranění vady musí být vyřízena a kupující o tom musí být informován nejpozději do třiceti (30) dnů ode dne uplatnění reklamace, pokud se prodávající s kupujícím nedohodne na delší lhůtě. Pokud je třeba poslat produkt na opravu do zahraničí nebo dovézt náhradní díly ze zahraničí, oprava může trvat déle.
3. Použije se právo země, do které bylo zboží dodáno, včetně záručních ustanovení. Neplatí Úmluva OSN o smlouvách o mezinárodní koupi zboží.
4. Záruka se nevztahuje na poškození způsobená nesprávným používáním.

CZ Ochrana životního prostředí

Tento výrobek je dodáván v obalu, aby byl chráněn před možným poškozením během přepravy. Obaly jsou vyrobené ze surovin, které lze recyklovat. Tyto materiály vyhazujte podle jejich typu.

DE Empfehlungen und Produktinformationen

BITTE LESEN SIE ALLE ANWEISUNGEN SORGFÄLTIG DURCH, BEVOR SIE DAS PRODUKT VERWENDEN. BEHALTEN SIE DIESE ANWEISUNGEN FÜR ZUKÜNFTIGE REFERENZEN.

Allgemeine Sicherheitsregeln

1. Montage und Kontrolle der Teile: Eine sichere Nutzung des Bettes ist nur nach ordnungsgemäßer Montage gemäß Anleitung möglich. Die Montage sollte von zwei erwachsenen Personen mit geeignetem Werkzeug durchgeführt werden. Vor der Montage sind Vollständigkeit und Zustand aller Teile zu prüfen. Bei fehlenden, beschädigten oder nicht übereinstimmenden Teilen darf die Montage nicht begonnen werden; wenden Sie sich an den Verkäufer oder den Service.
2. Maximale Belastung und bestimmungsgemäße Verwendung: Die in der Anleitung angegebene maximale Belastung des Bettes darf nicht überschritten werden. Das Bett ist ausschließlich zum Ausruhen und Schlafen im häuslichen Bereich bestimmt. Es darf nicht als Leiter, Podest, Sprungfläche, Trainingsgerät oder auf eine andere nicht bestimmungsgemäße Weise verwendet werden.
3. Beschädigungen und Veränderungen: Das Bett darf bei Rissen, gelockerten Teilen, Beschädigung des Hebemechanismus, der Latten, des Rahmens oder der Befestigungen nicht verwendet werden. Die Konstruktion darf nicht eigenständig verändert werden. Verstärkungselemente dürfen nicht demontiert und keine anderen als die vom Hersteller gelieferten oder empfohlenen Teile verwendet werden.
4. Aufstellung und Transport: Das Bett ist auf einer stabilen, ebenen Fläche aufzustellen. Vor der Montage wird empfohlen, den Boden z. B. mit einer Schutzmatte zu schützen, um Kratzer, Verschmutzungen oder andere mechanische Beschädigungen zu vermeiden. Das Tragen sollte von zwei erwachsenen Personen erfolgen, die stabile Konstruktionselemente greifen. Das Bett darf nicht durch Ziehen am Kopfteil, an den Seiten, Latten oder gepolsterten Elementen verschoben werden.
5. Nutzungsbedingungen: Das Produkt ist ausschließlich für den Innenbereich in trockenen und gut belüfteten Räumen bestimmt. Es darf nicht Feuchtigkeit, direkter Sonneneinstrahlung, extremen Temperaturen ausgesetzt oder an einer feuchten Wand aufgestellt werden.
6. Technische Kontrollen: Schrauben sind regelmäßig nachzuziehen und die Stabilität des Bettes sowie der Zustand der Konstruktionselemente, des Schutzmaterials, der Klettverschlüsse und der Mechanismen zu prüfen. Bei Lockerungen, Beschädigungen oder Fehlfunktionen ist die Nutzung einzustellen und der Service zu kontaktieren.

Polsterung und Konstruktionselemente

7. Schutz der Polsterung: Kontakt der Polsterung mit scharfen Gegenständen, Reißverschlüssen, Schlüsseln, Schmuck sowie abfärbenden Stoffen, z. B. Jeansstoff, ist zu vermeiden. Das Produkt ist außerdem vor Beschädigungen durch Haustiere zu schützen.
8. Reinigung der Polsterung: Die Polsterung ist regelmäßig mit einem Staubsauger mit weichem Aufsatz oder einem weichen Tuch zu reinigen. Bei Flecken sind milde Reinigungsmittel für Polstermöbel zu verwenden, nachdem diese zuvor an einer unauffälligen Stelle getestet wurden. Keine Bleichmittel, Lösungsmittel, starken Reinigungsmittel, Scheuermittel oder übermäßige Wassermengen verwenden.
9. Schutz vor Wärme, Sonne und Wandverschmutzung: Gepolsterte Teile des Bettes sollten mindestens 1 Meter von Heizkörpern, Kaminen und anderen Wärmequellen entfernt stehen. Langfristige Sonneneinstrahlung kann zum Ausbleichen oder zu Farbveränderungen des Materials führen. Der Kontakt des Kopfteils mit der Wand kann Abrieb, Verschmutzungen oder Verfärbungen der Polsterung und der Wandoberfläche verursachen.
10. Farbabweichungen und Stoffeigenschaften: Die tatsächliche Farbe des Stoffes kann aufgrund von Bildschirmeinstellungen, Beleuchtung oder Produktionscharge von den Abbildungen abweichen. Unterschiede in Struktur, Florverlauf, Glanz oder Farbton, die je nach Lichteinfall sichtbar sind, sind natürliche Eigenschaften des Materials und stellen keinen Produktmangel dar.
11. Konstruktionselemente: Einige Elemente des Bettes können aus Möbelplatte, Holz, Metall, Kunststoff oder anderen Materialien bestehen. Diese Elemente dürfen nicht verändert, überlastet, mit Wasser übergossen, Stößen ausgesetzt oder anders belastet werden als in der Anleitung vorgesehen.

Stauraum unter dem Bett

12. Nutzung des Stauraums: Der Raum unter dem Bett ist ausschließlich zur Aufbewahrung leichter Textilien wie Bettwäsche, Decken oder Kissen bestimmt. Es dürfen keine schweren, scharfen, feuchten, verschmutzten oder losen Gegenstände darin gelagert werden, die das Schutzmaterial, die Klettverschlüsse, die Bettkonstruktion oder die Mechanismen beschädigen oder verschmutzen könnten.
13. Schutzmaterial: Die untere Abdeckung des Stauraums besteht aus einem Non-Woven-Material, das mit Klettverschlüssen am Bettrahmen befestigt ist. Dieses Material ist kein fester oder dichter Boden, daher dürfen keine schweren Gegenstände oder Gegenstände mit scharfen Kanten darauf gestellt werden.
14. Hebemechanismus und Kindersicherheit: Beim Öffnen und Schließen des Bettes ist auf die Gefahr des Einklemmens der Finger zu achten und ein abruptes Absenken des Rahmens zu vermeiden. Auf den angehobenen Rahmen mit Matratze darf man sich nicht stützen, setzen oder Druck ausüben. Kinder sollten das Bett nicht selbstständig öffnen und nicht in den Raum unter der Matratze steigen. Vor dem Schließen ist sicherzustellen, dass sich keine Kinder, Tiere oder Hindernisse unter dem Bett befinden.

Matratze und Belüftung

15. Matratze: Es ist eine Matratze mit den empfohlenen Maßen und dem empfohlenen Gewicht zu verwenden. Die Matratze muss korrekt auf dem Lattenrost liegen und darf nicht über die dafür vorgesehene Fläche hinausragen. Eine falsch gewählte oder falsch platzierte Matratze kann Stabilität, Nutzungskomfort und Funktion der Mechanismen beeinträchtigen.
16. Belüftung von Bett, Matratze und Stauraum: Sorgen Sie für ausreichende Luftzirkulation um das Bett, die Matratze und unter dem Bett. Der Raum unter dem Bett ist regelmäßig zu lüften und es dürfen dort keine feuchten Gegenstände gelagert werden. Fehlende Belüftung oder übermäßige Feuchtigkeit kann die Bildung von Schimmel, unangenehmen Gerüchen und eine Verringerung der Produktlebensdauer begünstigen.

DE Empfehlungen und Produktinformationen

Zusätzliche Hinweise

17. Geruch des neuen Produkts: Nach dem Auspacken kann ein charakteristischer Geruch neuer Materialien, Stoffe, Klebstoffe oder Verpackungen wahrnehmbar sein. Es wird empfohlen, den Raum zu lüften und das Produkt vor der ersten Nutzung einige Zeit auslüften zu lassen.
18. Verpackung: Nach dem Auspacken sind Verpackungsmaterialien gemäß den örtlichen Vorschriften zu entfernen und zu entsorgen. Kunststoffbeutel und kleine Verpackungsteile sind wegen Erstickungs- oder Verschluckungsgefahr außerhalb der Reichweite von Kindern aufzubewahren.
19. Informationen zur Garantie: Die Garantie umfasst ausschließlich Material- und Produktionsfehler, die auf Ursachen zurückzuführen sind, die im Produkt selbst liegen. Sie umfasst keine Schäden, die durch unsachgemäße Montage, unsachgemäße Nutzung, Überlastung, Veränderungen, unsachgemäße Pflege, Einwirkung von Feuchtigkeit, Wärme oder Sonne, mechanische Beschädigungen, natürlichen Verschleiß, Farbabweichungen oder natürliche Stoffeigenschaften entstehen. Die detaillierten Garantiebedingungen ergeben sich aus den Geschäftsbedingungen des Verkäufers.

DE Gewährleistung

Gewährleistungsbedingungen

1. Sie haben folgende Möglichkeiten, um Ihre Reklamation zu melden:
   - via Reklamationsformular auf der Internetseite
   - schriftlich an folgende Adresse:
     Hegen Deutschland GmbH
     Chausseestraße 80D
     17321 Löcknitz
     Deutschland
   - via E-Mail

	Reklamationsformular	E-mail
DE	www.di-volio.com/de/reklamation	shop@di-volio.com
AT	www.di-volio.com/at/reklamation	shop@di-volio.com

2. Mängel, die innerhalb der Gewährleistungsfrist auftreten, werden im Regelfall innerhalb von 14 Werktagen ab dem Zustelldatum des mangelhaften Artikels kostenlos beseitigt. Falls das Gerät zur Reparatur ins Ausland geschickt oder Ersatzteile aus dem Ausland beschafft werden müssen, kann die Reparatur länger dauern.
3. Es gilt das Recht des Landes, einschließlich der Gewährleistungsbestimmungen, in das die Ware geliefert wird. UN-Kaufrecht gilt nicht.
4. Die Gewährleistung gilt nicht für Schäden, die durch eine unsachgemäße Benutzung entstanden sind.

DE Umweltschutz

Dieses Produkt wird in einer Verpackung geliefert, um es vor möglichen Transportschäden zu schützen. Die Verpackung ist unverarbeitetes Rohmaterial und kann recycelt werden. Entsorgen Sie diese nach den geltenden Vorschriften der örtlichen Abfallentsorgung.

EN Guidelines and information about the product

BEFORE USE THE PRODUCT, READ THE WHOLE INSTRUCTION CAREFULLY.
KEEP THE INSTRUCTION FOR THE FUTURE.

General Safety Guidelines

1. Assembly and checking of parts: Safe use of the bed is possible only after correct assembly in accordance with the instruction manual. Assembly should be carried out by two adults using appropriate tools. Before assembly, check that all parts are complete and in good condition. In the event of missing, damaged or incorrect parts, do not start assembly and contact the seller or service department.
2. Maximum load and intended use: Do not exceed the maximum load capacity of the bed specified in the instruction manual. The bed is intended solely for rest and sleep in domestic conditions. Do not use it as a ladder, platform, jumping area, exercise equipment or in any way inconsistent with its intended use.
3. Damage and modifications: Do not use the bed if there are cracks, loose parts, damage to the lifting mechanism, slats, frame or fasteners. Do not modify the structure yourself, remove reinforcing elements or use parts other than those supplied or recommended by the manufacturer.
4. Placement and moving: Place the bed on a stable, level surface. Before assembly, it is recommended to protect the floor, e.g. with a protective mat, to prevent scratches, dirt or other mechanical damage. Moving should be carried out by two adults holding stable structural elements. Do not move the bed by pulling the headboard, sides, slats or upholstered parts.
5. Conditions of use: The product is intended for indoor use only, in dry and well-ventilated rooms. Do not expose it to moisture, direct sunlight, extreme temperatures or place it against a damp wall.
6. Technical inspections: Regularly tighten the screws and check the stability of the bed, the condition of structural elements, protective material, hook-and-loop fasteners and mechanisms. In the event of looseness, damage or improper operation, stop using the product and contact the service department.

Upholstery and Structural Elements

7. Upholstery protection: Avoid contact of the upholstery with sharp objects, zips, keys, jewellery and dye-bleeding fabrics, such as denim. The product should also be protected against damage caused by pets.
8. Cleaning the upholstery: Clean the upholstery regularly using a vacuum cleaner with a soft attachment or a soft cloth. In case of stains, use mild cleaning agents intended for upholstered furniture, after testing them first in an inconspicuous area. Do not use bleach, solvents, strong detergents, abrasive agents or excessive amounts of water.
9. Protection from heat, sunlight and wall staining: Upholstered parts of the bed should be placed at least 1 metre away from radiators, fireplaces and other heat sources. Long-term exposure to sunlight may cause fading or a change in the shade of the material. Contact between the headboard and the wall may cause abrasion, staining or discolouration of both the upholstery and the wall surface.
10. Colour differences and fabric properties: The actual colour of the fabric may differ from the photos due to screen settings, lighting or production batch. Differences in structure, pile direction, sheen or shade visible from different angles of light are natural features of the material and do not constitute a product defect.
11. Structural elements: Some elements of the bed may be made of furniture board, wood, metal, plastic or other materials. Do not modify, overload, pour water over, strike or load them in any way other than as provided in the instruction manual.

Storage Space Under the Bed

12. Use of the storage space: The space under the bed is intended exclusively for storing light textiles such as bedding, blankets or pillows. Do not store heavy, sharp, damp, dirty or loose items in it, as they may damage or soil the protective material, hook-and-loop fasteners, bed structure or mechanisms.
13. Protective material: The lower protection of the storage space consists of non-woven material attached to the bed frame with hook-and-loop fasteners. This material is not a rigid or sealed bottom; therefore, heavy items or items with sharp edges must not be placed on it.
14. Lifting mechanism and child safety: When opening and closing the bed, be careful of the risk of trapping fingers and avoid lowering the frame suddenly. Do not lean on, sit on or apply pressure to the raised frame with the mattress. Children should not open the bed on their own or enter the space under the mattress. Before closing, make sure that the space under the bed is free of children, pets and obstacles.

Mattress and Ventilation

15. Mattress: Use a mattress of the recommended dimensions and weight. The mattress should be correctly positioned on the slatted base and should not extend beyond the intended surface. An incorrectly selected or incorrectly positioned mattress may affect stability, comfort of use and the operation of the mechanisms.
16. Ventilation of the bed, mattress and storage space: Ensure adequate air circulation around the bed, mattress and under the bed. The space under the bed should be aired regularly and damp items should not be stored there. Lack of ventilation or excessive humidity may contribute to mould growth, unpleasant odours and reduced product durability.

Additional Notes

17. Smell of the new product: After unpacking, a characteristic smell of new materials, fabrics, adhesives or packaging may be noticeable. It is recommended to ventilate the room and leave the product for some time before first use.
18. Packaging: After unpacking, remove and dispose of packaging materials in accordance with local regulations. Plastic bags and small packaging elements should be kept out of reach of children due to the risk of suffocation or swallowing.
19. Warranty information: The warranty covers only material and manufacturing defects resulting from causes inherent in the product. It does not cover damage caused by incorrect assembly, improper use, overloading, modifications, improper maintenance, exposure to moisture, heat or sunlight, mechanical damage, natural wear, colour differences or natural fabric properties. Detailed warranty conditions are specified in the seller's terms and conditions.

EN Warranty

Warranty conditions

1. Customer has the following options for submitting a complaint:
   - by filling the form on website: **https://www.dakohome.co.uk/info/complaint**
   - in writing to the correspondence address:
     Dako Furniture Ltd
     Unit 6 Airfield Industrial Estate
     IP25 7SD
     Shipdham
     United Kingdom
   - by an email: **info@dakohome.co.uk**
2. Defects revealed during the warranty period will be removed free of charge within 14 working days from the date of delivery of device. If it is necessary to send product for repair abroad or to import spare parts from abroad, the repair period may be extended.
3. The law of the country to which the goods were delivered shall apply, including warranty rules. CISG does not apply.
4. The warranty does not cover damage caused by improper use.

EN Environmental protection

This item has been packaged to protect it from potential damage during shipping. The packaging can be recycled. Discard these materials according to their type.

FR Recommandations et informations sur le produit

AVANT D'UTILISER LE PRODUIT, LISEZ ATTENTIVEMENT CES INSTRUCTIONS CONSERVEZ CES INSTRUCTIONS POUR LES RÉFÉRENCES FUTURES.

Consignes générales de sécurité

1. Montage et vérification des éléments : L'utilisation sûre du lit n'est possible qu'après un montage correct conformément à la notice. Le montage doit être effectué par deux adultes à l'aide d'outils appropriés. Avant le montage, vérifiez que tous les éléments sont complets et en bon état. En cas d'éléments manquants, endommagés ou non conformes, ne commencez pas le montage et contactez le vendeur ou le service après-vente.
2. Charge maximale et utilisation conforme : Ne dépassez pas la charge maximale du lit indiquée dans la notice. Le lit est destiné exclusivement au repos et au sommeil dans des conditions domestiques. Ne l'utilisez pas comme échelle, plateforme, surface de saut, équipement d'exercice ni d'une manière non conforme à sa destination.
3. Dommages et modifications : N'utilisez pas le lit en cas de fissures, de pièces desserrées, d'endommagement du mécanisme de levage, des lattes, du cadre ou des fixations. Il est interdit de modifier soi-même la structure, de démonter les éléments de renfort ou d'utiliser des pièces autres que celles fournies ou recommandées par le fabricant.
4. Installation et déplacement : Le lit doit être placé sur une surface stable et plane. Avant le montage, il est recommandé de protéger le sol, par exemple avec un tapis de protection, afin d'éviter les rayures, salissures ou autres dommages mécaniques. Le déplacement doit être effectué par deux adultes tenant les éléments structurels stables. Ne déplacez pas le lit en tirant sur la tête de lit, les côtés, les lattes ou les éléments rembourrés.
5. Conditions d'utilisation : Le produit est destiné uniquement à une utilisation en intérieur, dans des pièces sèches et ventilées. Ne l'exposez pas à l'humidité, aux rayons directs du soleil, aux températures extrêmes et ne le placez pas contre un mur humide.
6. Contrôles techniques : Serrez régulièrement les vis et vérifiez la stabilité du lit, l'état des éléments structurels, du matériau de protection, des bandes auto-agrippantes et des mécanismes. En cas de jeu, de dommage ou de dysfonctionnement, cessez d'utiliser le produit et contactez le service après-vente.

Revêtement et éléments structurels

7. Protection du revêtement : Évitez tout contact du revêtement avec des objets pointus, des fermetures éclair, des clés, des bijoux et des tissus susceptibles de déteindre, par exemple le denim. Le produit doit également être protégé contre les dommages causés par les animaux domestiques.
8. Nettoyage du revêtement : Nettoyez régulièrement le revêtement à l'aide d'un aspirateur muni d'un embout souple ou d'un chiffon doux. En cas de taches, utilisez des produits doux destinés aux meubles rembourrés, après les avoir testés au préalable sur une zone peu visible. N'utilisez pas d'eau de Javel, de solvants, de détergents puissants, de produits abrasifs ni une quantité excessive d'eau.
9. Protection contre la chaleur, le soleil et les salissures du mur : Les éléments rembourrés du lit doivent se trouver à au moins 1 mètre des radiateurs, cheminées et autres sources de chaleur. Une exposition prolongée au soleil peut provoquer une décoloration ou une modification de la teinte du matériau. Le contact de la tête de lit avec le mur peut provoquer une abrasion, des salissures ou des décolorations du revêtement et de la surface du mur.
10. Différences de couleur et propriétés du tissu : La couleur réelle du tissu peut différer des photos en raison des réglages de l'écran, de l'éclairage ou du lot de production. Les différences de structure, de sens du poil, de brillance ou de teinte visibles selon l'angle de la lumière sont des caractéristiques naturelles du matériau et ne constituent pas un défaut du produit.
11. Éléments structurels : Certains éléments du lit peuvent être fabriqués en panneau de meuble, bois, métal, plastique ou autres matériaux. Ils ne doivent pas être modifiés, surchargés, mouillés avec de l'eau, frappés ni soumis à une charge d'une manière autre que celle prévue dans la notice.

Espace de rangement sous le lit

12. Utilisation de l'espace de rangement : L'espace sous le lit est destiné exclusivement au rangement de textiles légers tels que le linge de lit, les couvertures ou les oreillers. N'y rangez pas d'objets lourds, pointus, humides, sales ou en vrac qui pourraient endommager ou salir le matériau de protection, les bandes auto-agrippantes, la structure du lit ou les mécanismes.
13. Matériau de protection : La protection inférieure de l'espace de rangement est constituée d'un matériau non tissé fixé au cadre du lit à l'aide de bandes auto-agrippantes. Ce matériau n'est pas un fond rigide ni étanche ; il ne faut donc pas y poser d'objets lourds ou présentant des bords tranchants.
14. Mécanisme de levage et sécurité des enfants : Lors de l'ouverture et de la fermeture du lit, faites attention au risque de coincement des doigts et évitez d'abaisser brusquement le cadre. Ne vous appuyez pas, ne vous asseyez pas et n'exercez pas de pression sur le cadre relevé avec le matelas. Les enfants ne doivent pas ouvrir le lit seuls ni entrer dans l'espace sous le matelas. Avant de fermer, assurez-vous qu'aucun enfant, animal ou obstacle ne se trouve sous le lit.

Matelas et ventilation

15. Matelas : Utilisez un matelas aux dimensions et au poids recommandés. Le matelas doit être correctement placé sur le sommier à lattes et ne doit pas dépasser de la surface prévue. Un matelas mal choisi ou mal positionné peut affecter la stabilité, le confort d'utilisation et le fonctionnement des mécanismes.
16. Ventilation du lit, du matelas et de l'espace de rangement : Assurez une circulation d'air adéquate autour du lit, du matelas et sous le lit. L'espace sous le lit doit être régulièrement aéré et aucun objet humide ne doit y être stocké. Un manque de ventilation ou une humidité excessive peut favoriser l'apparition de moisissures, de mauvaises odeurs et réduire la durabilité du produit.

FR Recommandations et informations sur le produit

Remarques supplémentaires

17. Odeur du produit neuf : Après le déballage, une odeur caractéristique de matériaux neufs, de tissus, de colles ou d'emballage peut être perceptible. Il est recommandé d'aérer la pièce et de laisser le produit s'aérer pendant un certain temps avant la première utilisation.
18. Emballage : Après le déballage, retirez et éliminez les matériaux d'emballage conformément aux réglementations locales. Les sacs en plastique et les petits éléments d'emballage doivent être tenus hors de portée des enfants en raison du risque d'étouffement ou d'ingestion.
19. Informations relatives à la garantie : La garantie couvre uniquement les défauts de matériau et de fabrication résultant de causes inhérentes au produit. Elle ne couvre pas les dommages causés par un montage incorrect, une utilisation inappropriée, une surcharge, des modifications, un entretien inapproprié, l'action de l'humidité, de la chaleur ou du soleil, les dommages mécaniques, l'usure naturelle, les différences de couleur ou les propriétés naturelles du tissu. Les conditions détaillées de garantie sont définies dans les conditions générales du vendeur.

FR Garantie

Conditions de garantie

1. Le client a les possibilités suivantes pour signaler une réclamation:
   - via le formulaire de réclamation sur le site web : **https://di-volio.com/de/reklamation/**
   - par écrit à l'adresse suivante:
     Hegen Deutschland GmbH
     Chausseestraße 80D
     17321 Löcknitz
     Allemagne
   - par e-mail : **shop@di-volio.com**
2. Les défauts survenus pendant la période de garantie seront généralement réparés gratuitement dans un délai de 14 jours ouvrables à compter de la date de livraison du produit défectueux. Si l'envoi de l'appareil pour réparation à l'étranger ou l'importation de pièces de rechange de l'étranger est nécessaire, la réparation peut prendre plus de temps.
3. La loi du pays de livraison des marchandises s'applique, y compris les dispositions relatives à la garantie. La Convention des Nations unies sur les contrats de vente internationale de marchandises ne s'applique pas.
4. La garantie ne couvre pas les dommages causés par une utilisation incorrecte.

FR Protection de l'environnement

Ce produit est fourni dans un emballage pour le protéger de tout dommage pendant le transport. L'emballage est une matière première non transformée et peut être recyclé. Jeter ces matériaux selon leur type.

PL Zalecenia i informacje o produkcie

PRZED UŻYCIEM PRODUKTU, PRZECZYTAJ UWAŻNIE CAŁĄ INSTRUKCJĘ.
ZACHOWAJ INSTRUKCJĘ OBSŁUGI NA PRZYSZŁOŚĆ.

Ogólne zasady bezpieczeństwa

1. Montaż i sprawdzenie elementów: Bezpieczne użytkowanie łóżka jest możliwe wyłącznie po jego prawidłowym montażu zgodnie z instrukcją. Montaż powinien być przeprowadzony przez dwie osoby dorosłe przy użyciu odpowiednich narzędzi. Przed montażem należy sprawdzić kompletność i stan wszystkich elementów. W przypadku braków, uszkodzeń lub niezgodności nie należy rozpoczynać montażu i należy skontaktować się ze sprzedawcą lub serwisem.
2. Maksymalne obciążenie i użytkowanie zgodne z przeznaczeniem: Nie należy przekraczać maksymalnego obciążenia łóżka określonego w instrukcji. Łóżko jest przeznaczone wyłącznie do wypoczynku i snu w warunkach domowych. Nie należy używać go jako drabiny, podestu, miejsca do skakania, ćwiczeń ani w sposób niezgodny z przeznaczeniem.
3. Uszkodzenia i modyfikacje: Nie należy użytkować łóżka w przypadku pęknięć, poluzowania elementów, uszkodzenia mechanizmu podnoszącego, listew, ramy lub mocowań. Nie wolno samodzielnie przerabiać konstrukcji, demontować elementów wzmacniających ani stosować części innych niż dostarczone lub zalecane przez producenta.
4. Ustawienie i przenoszenie: Łóżko należy ustawić na stabilnej, równej powierzchni. Przed montażem zaleca się zabezpieczenie podłogi, np. matą ochronną, aby zapobiec zarysowaniom, zabrudzeniom lub innym uszkodzeniom mechanicznym. Przenoszenie powinno być wykonywane przez dwie osoby dorosłe, chwytające za stabilne elementy konstrukcyjne. Nie należy przesuwać łóżka poprzez ciągnięcie za wezgłowie, boki, listwy lub elementy tapicerowane.
5. Warunki użytkowania: Produkt jest przeznaczony wyłącznie do użytku wewnętrznego, w suchych i przewiewnych pomieszczeniach. Nie należy narażać go na wilgoć, bezpośrednie promieniowanie słoneczne, skrajne temperatury ani ustawiać przy wilgotnej ścianie.
6. Kontrole techniczne: Należy regularnie dokręcać śruby i sprawdzać stabilność łóżka, stan elementów konstrukcyjnych, materiału zabezpieczającego, rzepów oraz mechanizmów. W przypadku luzów, uszkodzeń lub nieprawidłowego działania należy przerwać użytkowanie i skontaktować się z serwisem.

Tapicerka i elementy konstrukcyjne

7. Ochrona tapicerki: Należy unikać kontaktu tapicerki z ostrymi przedmiotami, zamkami błyskawicznymi, kluczami, biżuterią oraz tkaninami farbującymi, np. dżinsem. Należy również chronić produkt przed uszkodzeniami powodowanymi przez zwierzęta domowe.
8. Czyszczenie tapicerki: Tapicerkę należy regularnie czyścić odkurzaczem z miękką końcówką lub miękką ściereczką. W przypadku plam stosować łagodne środki do mebli tapicerowanych, po wcześniejszym wykonaniu próby w niewidocznym miejscu. Nie stosować wybielaczy, rozpuszczalników, silnych detergentów, środków ściernych ani nadmiernej ilości wody.
9. Ochrona przed ciepłem, słońcem i zabrudzeniem ściany: Tapicerowane elementy łóżka powinny znajdować się co najmniej 1 metr od grzejników, kominków i innych źródeł ciepła. Długotrwałe działanie słońca może powodować blaknięcie lub zmianę odcienia materiału. Kontakt wezgłowia ze ścianą może powodować ścieranie, zabrudzenia lub odbarwienia tapicerki i powierzchni ściany.
10. Różnice kolorystyczne i właściwości tkaniny: Rzeczywisty kolor tkaniny może różnić się od zdjęć ze względu na ustawienia ekranu, oświetlenie lub partię produkcyjną. Różnice w strukturze, kierunku włosa, połysku lub odcieniu widoczne pod różnym kątem światła są naturalnymi cechami materiału i nie stanowią wady produktu.
11. Elementy konstrukcyjne: Niektóre elementy łóżka mogą być wykonane z płyty meblowej, drewna, metalu, tworzywa lub innych materiałów. Nie należy ich modyfikować, przeciążać, zalewać wodą, uderzać ani obciążać w sposób inny niż przewidziany w instrukcji.

Przestrzeń do przechowywania pod łóżkiem

12. Użytkowanie przestrzeni do przechowywania: Przestrzeń pod łóżkiem jest przeznaczona wyłącznie do przechowywania lekkich tekstyliów, takich jak pościel, koce lub poduszki. Nie należy przechowywać w niej ciężkich, ostrych, wilgotnych, brudnych ani sypkich przedmiotów, które mogą uszkodzić lub zabrudzić materiał zabezpieczający, rzepy, konstrukcję łóżka lub mechanizmy.
13. Materiał zabezpieczający: Dolne zabezpieczenie przestrzeni do przechowywania stanowi materiał typu non-woven mocowany do ramy łóżka za pomocą rzepów. Materiał ten nie jest sztywnym ani szczelnym dnem, dlatego nie należy stawiać na nim ciężkich przedmiotów ani przedmiotów o ostrych krawędziach.
14. Mechanizm podnoszący i bezpieczeństwo dzieci: Podczas otwierania i zamykania łóżka należy uważać na ryzyko przytrzaśnięcia palców oraz unikać gwałtownego opuszczania ramy. Nie należy opierać się, siadać ani wywierać nacisku na podniesioną ramę z materacem. Dzieci nie powinny samodzielnie otwierać łóżka ani wchodzić do przestrzeni pod materacem. Przed zamknięciem należy upewnić się, że przestrzeń pod łóżkiem jest wolna od dzieci, zwierząt i przeszkód.

Materac i wentylacja

15. Materac: Należy używać materaca o zalecanych wymiarach i wadze. Materac powinien być prawidłowo ułożony na stelażu i nie powinien wystawać poza przeznaczoną do tego powierzchnię. Nieprawidłowo dobrany lub źle ułożony materac może wpływać na stabilność, komfort użytkowania oraz działanie mechanizmów.
16. Wentylacja łóżka, materaca i przestrzeni do przechowywania: Należy zapewnić odpowiednią cyrkulację powietrza wokół łóżka, materaca oraz pod łóżkiem. Przestrzeń pod łóżkiem należy regularnie wietrzyć i nie przechowywać w niej wilgotnych rzeczy. Brak wentylacji lub nadmierna wilgotność może sprzyjać powstawaniu pleśni, nieprzyjemnych zapachów i obniżeniu trwałości produktu.

PL Zalecenia i informacje o produkcie

Uwagi dodatkowe

17. Zapach nowego produktu: Po rozpakowaniu może być wyczuwalny charakterystyczny zapach nowych materiałów, tkanin, klejów lub opakowania. Zaleca się przewietrzenie pomieszczenia oraz pozostawienie produktu na pewien czas przed pierwszym użyciem.
18. Opakowanie: Po rozpakowaniu należy usunąć i zutylizować materiały opakowaniowe zgodnie z lokalnymi przepisami. Worki foliowe i drobne elementy opakowania należy trzymać poza zasięgiem dzieci ze względu na ryzyko uduszenia lub połknięcia.
19. Informacje dotyczące gwarancji: Gwarancja obejmuje wyłącznie wady materiałowe i produkcyjne wynikające z przyczyn tkwiących w produkcie. Nie obejmuje uszkodzeń powstałych wskutek nieprawidłowego montażu, niewłaściwego użytkowania, przeciążenia, modyfikacji, niewłaściwej konserwacji, działania wilgoci, ciepła lub słońca, uszkodzeń mechanicznych, naturalnego zużycia, różnic kolorystycznych oraz naturalnych właściwości tkaniny. Szczegółowe warunki gwarancji określa regulamin sprzedawcy.

PL Gwarancja

Warunki gwarancji

1. Klient ma następujące możliwości zgłoszenia reklamacji:
   - za pośrednictwem formularza reklamacyjnego na stronie internetowej: **https://di-volio.com/pl/reklamacja/**
   - pisemnie na adres korespondencyjny:
     di volio S.A.
     ul. Długa 24 lok. LU8
     31-146 Kraków
     Polska
   - pocztą elektroniczną: **sklep@di-volio.com**
2. Wady powstałe w okresie gwarancyjnym będą zazwyczaj usuwane bezpłatnie w ciągu 14 dni roboczych od daty dostarczenia wadliwego produktu. W przypadku konieczności wysłania produktu do naprawy za granicę lub sprowadzenia części zamiennych z zagranicy, naprawa może potrwać dłużej.
3. Zastosowanie ma prawo kraju, do którego dostarczono towar, w tym przepisy dotyczące gwarancji. Konwencja CISG nie ma zastosowania.
4. Gwarancja nie obejmuje uszkodzeń spowodowanych niewłaściwym użytkowaniem.

PL Ochrona środowiska

Ten produkt jest dostarczany w opakowaniu, by uchronić go od ewentualnych uszkodzeń podczas transportu. Opakowania są surowcami nieprzetworzonymi i mogą być recyklowane. Wyrzucaj te materiały według ich rodzaju.

PRED POUŽITÍM PRODUKTU SI POZORNE PREČÍTAJTE VŠETKY POKYNY.
TENTO NÁVOD SI USCHOVAJTE PRE BUDÚCE POUŽITIE.

Všeobecné bezpečnostné pokyny

1. Montáž a kontrola dielov: Bezpečné používanie postele je možné iba po jej správnej montáži podľa návodu. Montáž by mali vykonávať dve dospelé osoby s použitím vhodného náradia. Pred montážou skontrolujte úplnosť a stav všetkých dielov. V prípade chýbajúcich, poškodených alebo nesprávnych dielov montáž nezačínajte a kontaktujte predajcu alebo servis.
2. Maximálne zaťaženie a používanie v súlade s určením: Neprekračujte maximálne zaťaženie postele uvedené v návode. Posteľ je určená výhradne na odpočinok a spánok v domácich podmienkach. Nepoužívajte ju ako rebrík, podstavec, miesto na skákanie, cvičenie ani iným spôsobom, ktorý nie je v súlade s jej určením.
3. Poškodenia a úpravy: Posteľ nepoužívajte v prípade prasklín, uvoľnených dielov, poškodenia zdvíhacieho mechanizmu, lamiel, rámu alebo upevnení. Konštrukciu nesmiete svojpomocne upravovať, demontovať výstužné prvky ani používať iné diely než tie, ktoré dodal alebo odporučil výrobca.
4. Umiestnenie a prenášanie: Posteľ umiestnite na stabilný a rovný povrch. Pred montážou sa odporúča chrániť podlahu, napr. ochrannou podložkou, aby sa predišlo poškriabaniu, znečisteniu alebo inému mechanickému poškodeniu. Prenášanie by mali vykonávať dve dospelé osoby, ktoré uchopia stabilné konštrukčné prvky. Posteľ neposúvajte ťahaním za čelo, bočné časti, lamely alebo čalúnené prvky.
5. Podmienky používania: Výrobok je určený výhradne na vnútorné použitie v suchých a vetraných priestoroch. Nevystavujte ho vlhkosti, priamemu slnečnému žiareniu, extrémnym teplotám ani ho neumiestňujte k vlhkej stene.
6. Technické kontroly: Pravidelne doťahujte skrutky a kontrolujte stabilitu postele, stav konštrukčných prvkov, ochranného materiálu, suchých zipsov a mechanizmov. V prípade uvoľnenia, poškodenia alebo nesprávnej funkcie prestaňte výrobok používať a kontaktujte servis.

Čalúnenie a konštrukčné prvky

7. Ochrana čalúnenia: Vyhnite sa kontaktu čalúnenia s ostrými predmetmi, zipsami, kľúčmi, šperkami a látkami, ktoré môžu púšťať farbu, napr. džínsovinou. Výrobok chráňte aj pred poškodením spôsobeným domácimi zvieratami.
8. Čistenie čalúnenia: Čalúnenie pravidelne čistite vysávačom s mäkkým nadstavcom alebo mäkkou handričkou. V prípade škvŕn používajte jemné prostriedky určené na čalúnený nábytok, po predchádzajúcom vyskúšaní na nenápadnom mieste. Nepoužívajte bielidlá, rozpúšťadlá, silné čistiace prostriedky, abrazívne prostriedky ani nadmerné množstvo vody.
9. Ochrana pred teplom, slnkom a znečistením steny: Čalúnené časti postele by mali byť umiestnené aspoň 1 meter od radiátorov, krbov a iných zdrojov tepla. Dlhodobé pôsobenie slnka môže spôsobiť vyblednutie alebo zmenu odtieňa materiálu. Kontakt čela postele so stenou môže spôsobiť odieranie, znečistenie alebo zafarbenie čalúnenia aj povrchu steny.
10. Farebné rozdiely a vlastnosti látky: Skutočná farba látky sa môže líšiť od fotografií v závislosti od nastavenia obrazovky, osvetlenia alebo výrobnej šarže. Rozdiely v štruktúre, smere vlasu, lesku alebo odtieni viditeľné pod rôznym uhlom dopadu svetla sú prirodzenými vlastnosťami materiálu a nepredstavujú chybu výrobku.
11. Konštrukčné prvky: Niektoré prvky postele môžu byť vyrobené z nábytkovej dosky, dreva, kovu, plastu alebo iných materiálov. Tieto prvky neupravujte, nepreťažujte, nepolievajte vodou, nevystavujte nárazom ani nezaťažujte iným spôsobom, než je uvedené v návode.

Úložný priestor pod posteľou

12. Používanie úložného priestoru: Priestor pod posteľou je určený výhradne na skladovanie ľahkých textílií, ako je posteľná bielizeň, deky alebo vankúše. Neskladujte v ňom ťažké, ostré, vlhké, špinavé ani sypké predmety, ktoré by mohli poškodiť alebo znečistiť ochranný materiál, suché zipsy, konštrukciu postele alebo mechanizmy.
13. Ochranný materiál: Spodnú ochranu úložného priestoru tvorí netkaný materiál typu non-woven pripevnený k rámu postele pomocou suchých zipsov. Tento materiál nie je pevné ani tesné dno, preto naň neukladajte ťažké predmety ani predmety s ostrými hranami.
14. Zdvíhací mechanizmus a bezpečnosť detí: Pri otváraní a zatváraní postele dávajte pozor na riziko privretia prstov a vyhnite sa prudkému spúšťaniu rámu. O zdvihnutý rám s matracom sa neopierajte, nesadajte si naň ani naň nevyvíjajte tlak. Deti by nemali posteľ samostatne otvárať ani vstupovať do priestoru pod matracom. Pred zatvorením sa uistite, že priestor pod posteľou je voľný od detí, zvierat a prekážok.

Matrac a vetranie

15. Matrac: Používajte matrac odporúčaných rozmerov a hmotnosti. Matrac musí byť správne uložený na rošte a nesmie presahovať určenú plochu. Nesprávne zvolený alebo nesprávne uložený matrac môže ovplyvniť stabilitu, komfort používania a funkciu mechanizmov.
16. Vetranie postele, matraca a úložného priestoru: Zabezpečte dostatočnú cirkuláciu vzduchu okolo postele, matraca a pod posteľou. Priestor pod posteľou pravidelne vetrajte a neskladujte v ňom vlhké veci. Nedostatočné vetranie alebo nadmerná vlhkosť môže podporovať vznik plesní, nepríjemných zápachov a zníženie životnosti výrobku.

Ďalšie poznámky

17. Zápach nového výrobku: Po rozbalení môže byť cítiť charakteristický zápach nových materiálov, látok, lepidiel alebo obalu. Odporúča sa miestnosť vyvetrať a nechať výrobok určitý čas pred prvým použitím vyvetrať.
18. Obal: Po rozbalení odstráňte a zlikvidujte obalové materiály v súlade s miestnymi predpismi. Plastové vrecká a drobné obalové prvky uchovávajte mimo dosahu detí z dôvodu rizika udusenia alebo prehltnutia.
19. Informácie o záruke: Záruka sa vzťahuje výhradne na materiálové a výrobné chyby vyplývajúce z príčin existujúcich vo výrobku. Nevzťahuje sa na poškodenia spôsobené nesprávnou montážou, nesprávnym používaním, preťažením, úpravami, nesprávnou údržbou, pôsobením vlhkosti, tepla alebo slnka, mechanickým poškodením, prirodzeným opotrebovaním, farebnými rozdielmi a prirodzenými vlastnosťami látky. Podrobné záručné podmienky určuje reklamačný poriadok alebo obchodné podmienky predajcu.

Záručné podmienky

1. Zákazník má nasledujúce možnosti uplatnenia reklamácie:
   - prostredníctvom krokov na webovej stránke: **https://di-volio.com/sk/reklamacia/**
   - písemně na adresu
     Hegen Česko s. r. o.
     Stavbařů 2201/36
     734 01 Karviná-Mizerov
     Česká republika
   - e-mailom: **info@di-volio.com**
2. Reklamácia vrátane odstránenia vady musí byť vybavená a kupujúci o tom musí byť informovaný najneskôr do tridsiatich (30) dní odo dňa uplatnenia reklamácie, pokiaľ sa predávajúci s kupujúcim nedohodne na dlhšej lehote. Ak je potrebné poslať produkt na opravu do zahraničia alebo doviezť náhradné diely zo zahraničia, oprava môže trvať dlhšie.
3. Použije sa právo krajiny, do ktorej bol tovar dodaný, vrátane záručných ustanovení. Neplatí Dohovor OSN o zmluvách o medzinárodnej kúpe tovaru.
4. Záruka sa nevzťahuje na poškodenia spôsobené nesprávnym používaním.

SK Ochrana životného prostredia

Tento produkt sa dodáva v obale, ktorý ho chráni pred možným poškodením počas prepravy. Obal je vyrobený zo surovín, ktoré je možné recyklovať. Tieto obaly vyhadzujte a trieďte podľa ich typu.

БУДЬ ЛАСКА, ПЕРЕД ВИКОРИСТАННЯМ ПРОДУКТУ УВАЖНО ПРОЧИТАЙТЕ ЦЮ ІНСТРУКЦІЮ ПОВНІСТЮ. ЗБЕРЕЖІТЬ ЦЮ ІНСТРУКЦІЮ ДЛЯ ПОДАЛЬШОГО ВИКОРИСТАННЯ.

Загальні правила безпеки

1. Монтаж і перевірка елементів: Безпечне використання ліжка можливе лише після його правильного монтажу відповідно до інструкції. Монтаж повинні виконувати двоє дорослих осіб із використанням відповідних інструментів. Перед монтажем перевірте комплектність і стан усіх елементів. У разі відсутності, пошкодження або невідповідності елементів не розпочинайте монтаж і зверніться до продавця або сервісної служби.
2. Максимальне навантаження та використання за призначенням: Не перевищуйте максимальне навантаження ліжка, зазначене в інструкції. Ліжко призначене виключно для відпочинку та сну в домашніх умовах. Не використовуйте його як драбину, підставку, місце для стрибків, занять спортом або будь-яким іншим способом, що не відповідає його призначенню.
3. Пошкодження та модифікації: Не використовуйте ліжко у разі наявності тріщин, ослаблення елементів, пошкодження підйомного механізму, ламелей, рами або кріплень. Заборонено самостійно змінювати конструкцію, демонтувати підсилювальні елементи або використовувати деталі, відмінні від тих, що постачаються або рекомендовані виробником.
4. Розміщення та перенесення: Ліжко слід встановити на стабільній, рівній поверхні. Перед монтажем рекомендується захистити підлогу, наприклад захисним килимком, щоб запобігти подряпинам, забрудненням або іншим механічним пошкодженням. Перенесення повинні виконувати двоє дорослих осіб, тримаючись за стабільні конструкційні елементи. Не пересувайте ліжко, тягнучи його за узголів'я, бокові частини, ламелі або м'які оббиті елементи.
5. Умови використання: Виріб призначений виключно для використання всередині приміщень, у сухих і провітрюваних кімнатах. Не піддавайте його впливу вологи, прямих сонячних променів, екстремальних температур і не встановлюйте біля вологої стіни.
6. Технічні перевірки: Регулярно підтягайте гвинти та перевіряйте стійкість ліжка, стан конструкційних елементів, захисного матеріалу, липучок і механізмів. У разі люфту, пошкодження або неправильної роботи припиніть використання виробу та зверніться до сервісної служби.

Оббивка та конструкційні елементи

7. Захист оббивки: Уникайте контакту оббивки з гострими предметами, блискавками, ключами, прикрасами та тканинами, що можуть фарбувати, наприклад джинсовою тканиною. Виріб також слід захищати від пошкоджень, спричинених домашніми тваринами.
8. Очищення оббивки: Регулярно очищуйте оббивку пилососом із м'якою насадкою або м'якою тканиною. У разі появи плям використовуйте м'які засоби для м'яких меблів, попередньо протестувавши їх у непомітному місці. Не використовуйте відбілювачі, розчинники, сильні мийні засоби, абразивні засоби або надмірну кількість води.
9. Захист від тепла, сонця та забруднення стіни: Оббиті елементи ліжка повинні знаходитися на відстані щонайменше 1 метра від радіаторів, камінів та інших джерел тепла. Тривалий вплив сонця може спричинити вицвітання або зміну відтінку матеріалу. Контакт узголів'я зі стіною може спричинити стирання, забруднення або зміну кольору оббивки та поверхні стіни.
10. Відмінності кольору та властивості тканини: Фактичний колір тканини може відрізнятися від фотографій через налаштування екрана, освітлення або виробничу партію. Відмінності у структурі, напрямку ворсу, блиску або відтінку, помітні під різними кутами падіння світла, є природними властивостями матеріалу і не вважаються дефектом виробу.
11. Конструкційні елементи: Деякі елементи ліжка можуть бути виготовлені з меблевої плити, дерева, металу, пластику або інших матеріалів. Їх не можна модифікувати, перевантажувати, заливати водою, бити або навантажувати іншим способом, ніж передбачено інструкцією.

Простір для зберігання під ліжком

12. Використання простору для зберігання: Простір під ліжком призначений виключно для зберігання легких текстильних виробів, таких як постільна білизна, ковдри або подушки. Не зберігайте в ньому важкі, гострі, вологі, брудні або сипкі предмети, які можуть пошкодити або забруднити захисний матеріал, липучки, конструкцію ліжка або механізми.
13. Захисний матеріал: Нижній захист простору для зберігання виконаний із нетканого матеріалу типу non-woven, прикріпленого до рами ліжка за допомогою липучок. Цей матеріал не є жорстким або герметичним дном, тому на нього не можна ставити важкі предмети або предмети з гострими краями.
14. Підйомний механізм і безпека дітей: Під час відкривання та закривання ліжка будьте обережні через ризик защемлення пальців і уникайте різкого опускання рами. Не спирайтеся, не сідайте та не чиніть тиск на підняту раму з матрацом. Діти не повинні самостійно відкривати ліжко або заходити в простір під матрацом. Перед закриванням переконайтеся, що під ліжком немає дітей, тварин або перешкод.

Матрац і вентиляція

15. Матрац: Використовуйте матрац рекомендованих розмірів і ваги. Матрац повинен бути правильно розміщений на ламельній основі та не повинен виступати за призначену для нього поверхню. Неправильно підібраний або неправильно розміщений матрац може впливати на стійкість, комфорт використання та роботу механізмів.
16. Вентиляція ліжка, матраца та простору для зберігання: Забезпечте належну циркуляцію повітря навколо ліжка, матраца та під ліжком. Простір під ліжком слід регулярно провітрювати і не зберігати в ньому вологі речі. Недостатня вентиляція або надмірна вологість може сприяти появі плісняви, неприємних запахів і зниженню довговічності виробу.

UA Рекомендації та інформація про товар

Додаткові примітки

17. Запах нового виробу: Після розпакування може відчуватися характерний запах нових матеріалів, тканин, клеїв або пакування. Рекомендується провітрити приміщення та залишити виріб на деякий час перед першим використанням.
18. Пакування: Після розпакування видаліть і утилізуйте пакувальні матеріали відповідно до місцевих правил. Поліетиленові пакети та дрібні елементи пакування слід тримати поза досяжністю дітей через ризик удушення або проковтування.
19. Інформація про гарантію: Гарантія поширюється виключно на матеріальні та виробничі дефекти, що виникли з причин, закладених у самому виробі. Вона не поширюється на пошкодження, спричинені неправильним монтажем, неналежним використанням, перевантаженням, модифікаціями, неналежним доглядом, впливом вологи, тепла або сонця, механічними пошкодженнями, природним зношенням, відмінностями кольору та природними властивостями тканини. Детальні умови гарантії визначаються правилами продавця.

UA Гарантія

Умови гарантії

1. Покупець має наступні варіанти подання скарги:
   - через форму заповнення рекламаційного формуляру на сайті.
   - письмово на адресу:
     електронною поштою: **info@divolio.com.ua**
2. Дефекти або пошкодження обладнання, виявлені протягом гарантійного періоду, будуть усунені безкоштовно протягом 14 робочих днів з дати доставки обладнання до сервісу. Якщо вам потрібно привезти деталі з-за кордону, термін ремонту може бути продовжений.
3. Всі гарантійні умови виконуються за законодавством країни, куди було доставлено товар, включаючи гарантійні положення. Конвенція ООН про договори міжнародної купівлі-продажу товарів не застосовується.
4. Гарантія не поширюється на пошкодження, що виникли внаслідок неналежного використання.

UA Охорона навколишнього середовища

Цей виріб поставляється в упаковці, для захисту від можливих пошкоджень під час транспортування. Упаковка є необробленою сировиною і може бути перероблена. Позбудьтеся цих матеріалів відповідно до їх типу.

Seznam dílů / Stückliste / List of parts / Liste de pièces / Lista części / Zoznam dielov / Список деталей

1	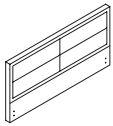	× 1
2	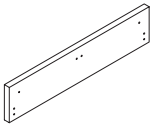	× 1
3	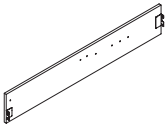	× 1
4	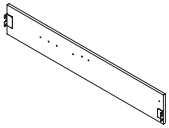	× 1
5		× 1
6	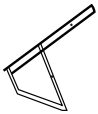	× 1
7	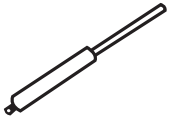	× 2
8		× 39
9		× 26

10		× 26
11	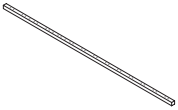	× 2
12	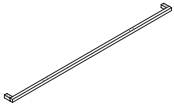	× 2
13	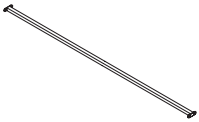	× 1
14	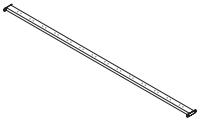	× 2
15		× 4
16		× 2
17		× 1
18	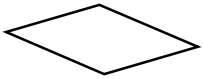	× 1

Montáž / Montage / Assembly / Installation / Montaż / Montáž / Установка

A	M8 × 25 mm	× 18
B	M8 × 35 mm	× 16
C	M8 × 40 mm	× 14
D		× 8
E	M8	× 44
F		× 22
G	M6 × 10 mm	× 8
H	M6	× 8
I		× 8
J		× 2
K		× 2

L		× 8
M		× 1
N		× 1
O		× 1

Montáž / Montage / Assembly / Installation / Montaż / Montáž / Установка

1/12

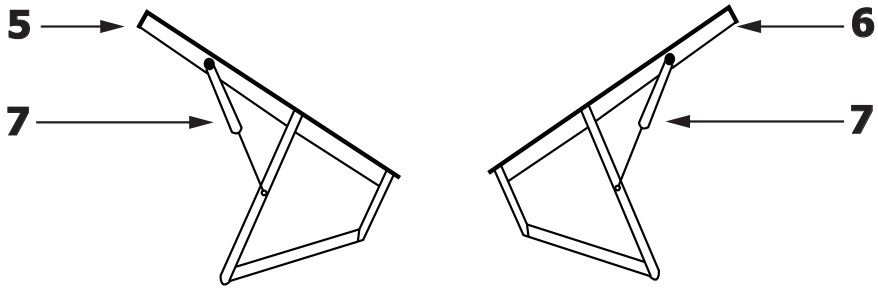

2/12

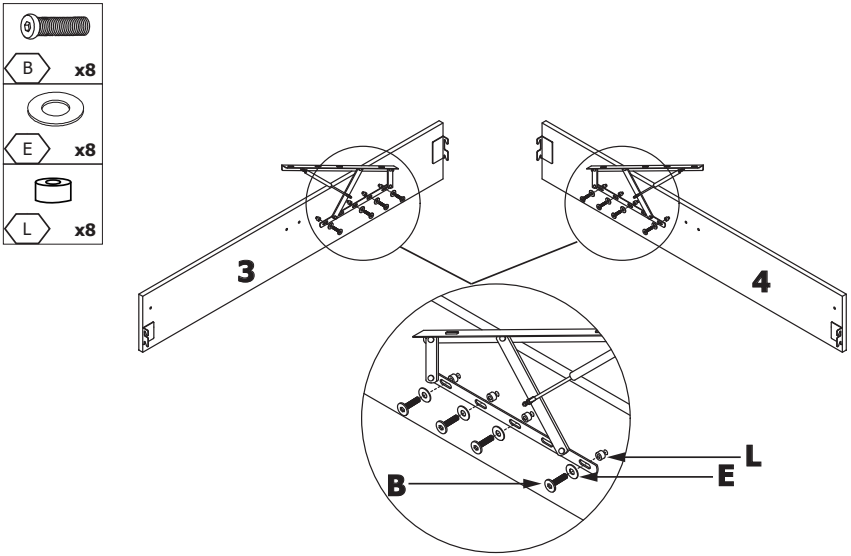

3/12

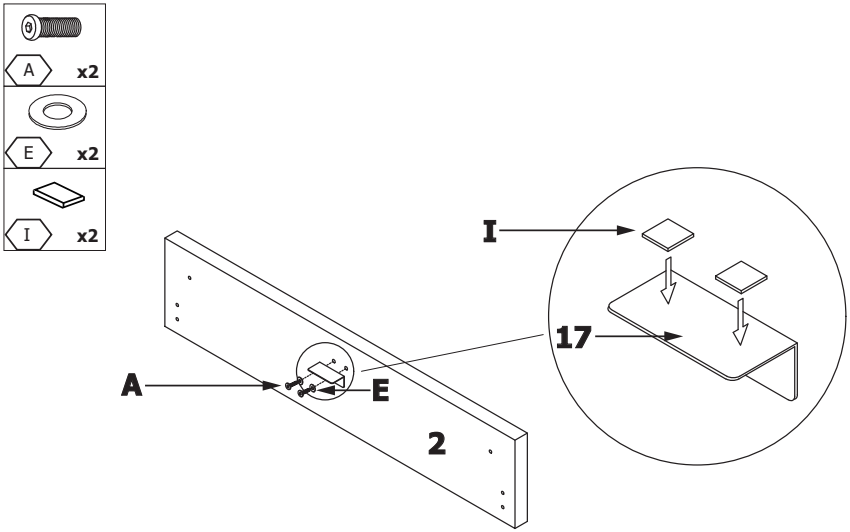

4/12

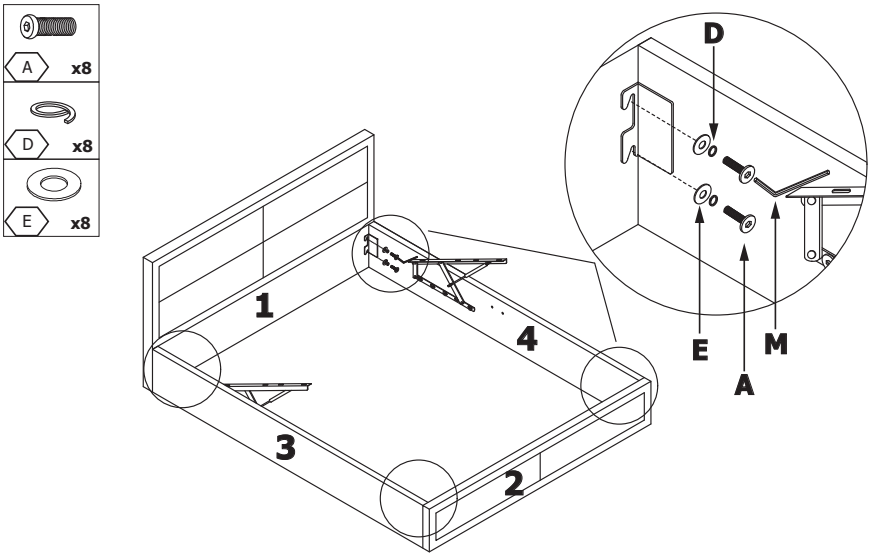

5/12

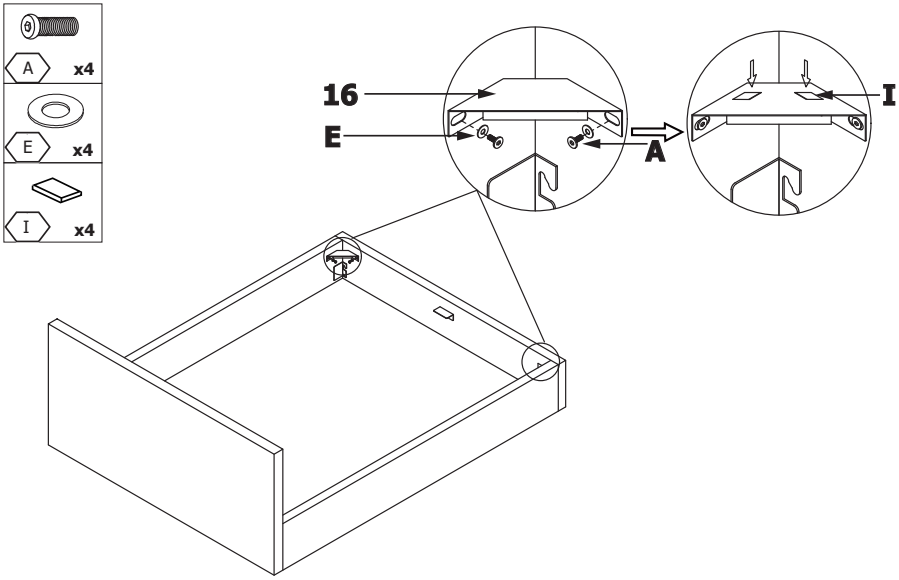

6/12

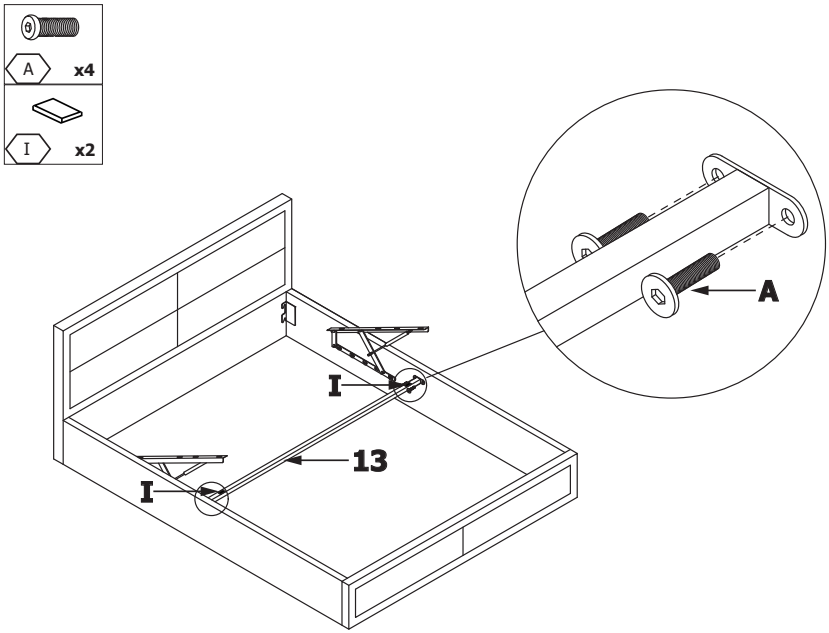

7/12

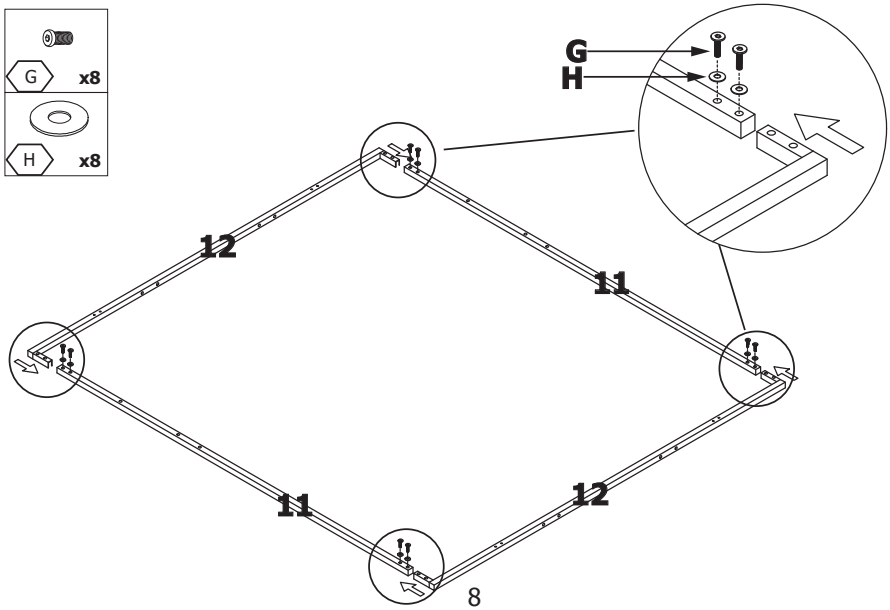

8/12

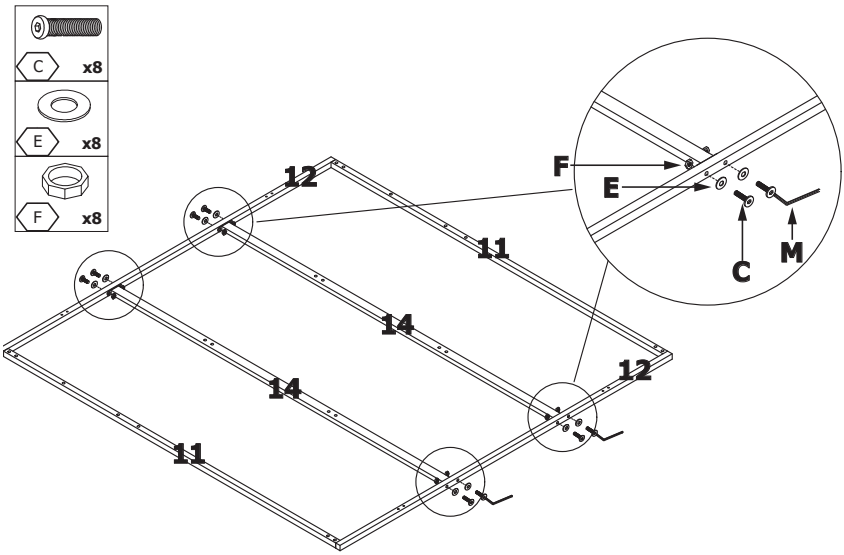

9/12

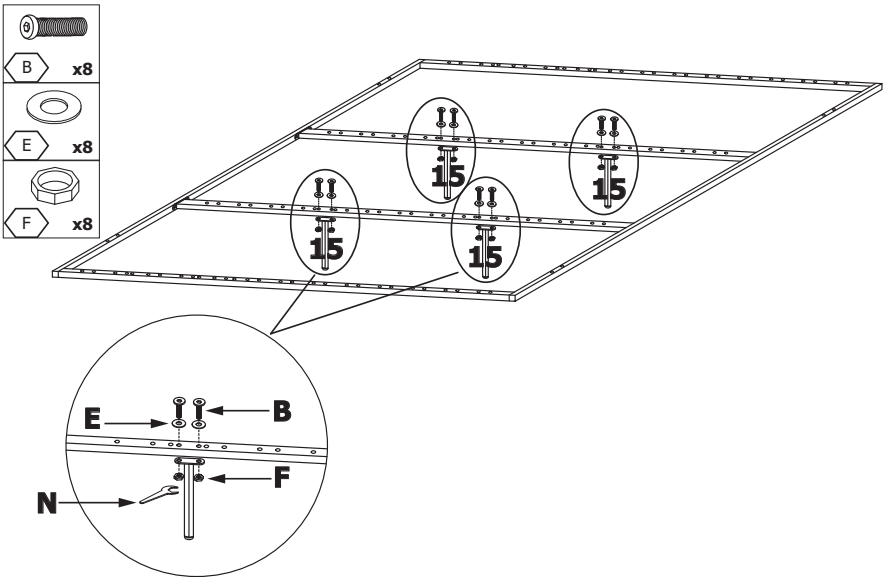

10/12

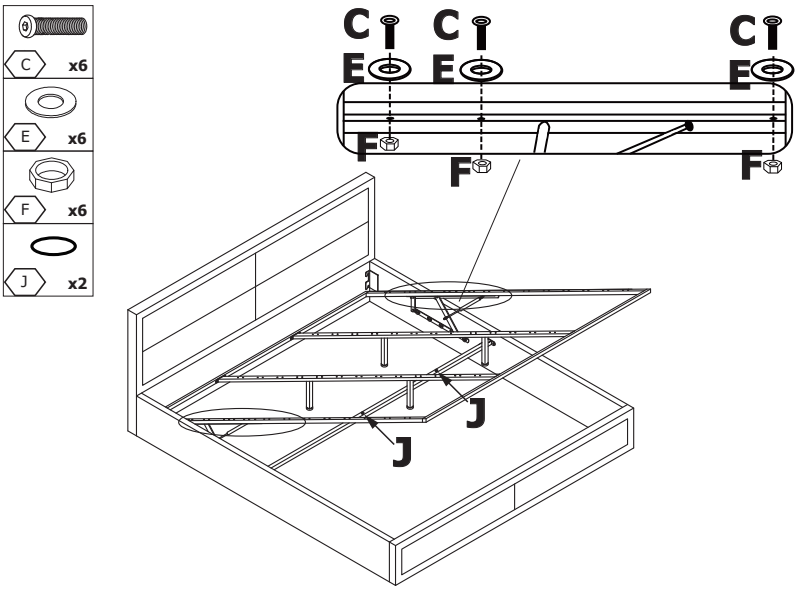

11/12

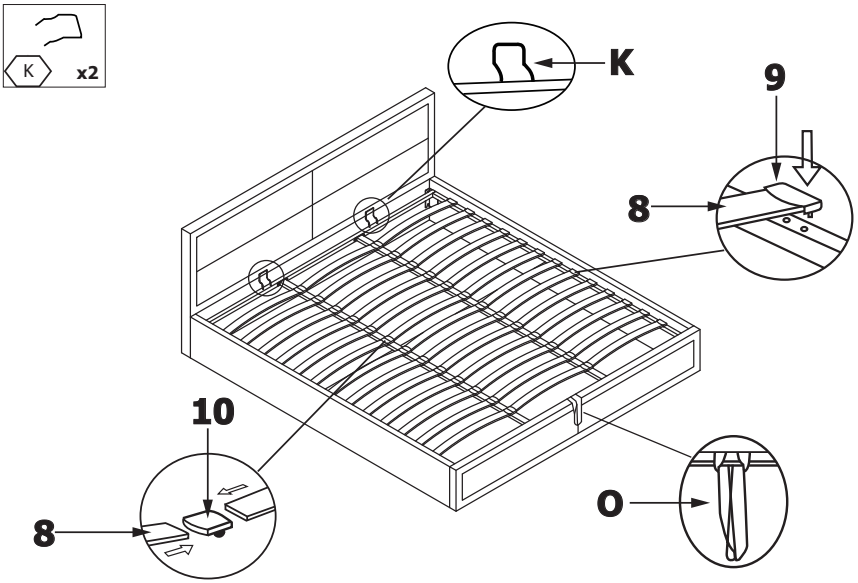

12/12

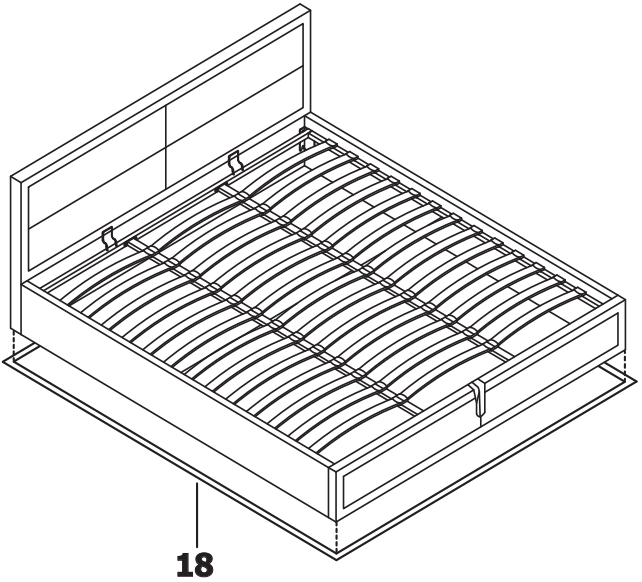

Maximální zatížení / Maximale Belastung / Maximum load / Charge maximale / Maksymalne obciążenie / Maximálne zaťaženie / Максимальне навантаження

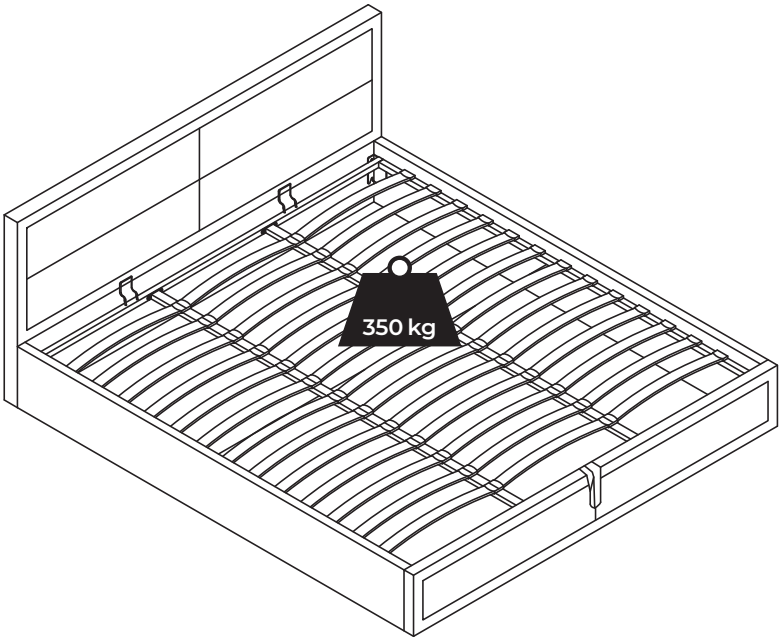

di volio

Scan me
www.di-volio.com

Made in China